CAT084-00

Catálogo Técnico

Válvula de Processo

Série V2

GHPC®
Tecnologia em Produtos Pneumáticos

Vantagens

- Válvula de processo 2/2 vias normal fechada ou normal aberta
- Roscas de 1/8" à 2"
- Em Inox ou Latão
- Tensões de 24Vcc, 110Vca e 220Vca.

Características Técnicas

Viscosidade	20 cSt
Pressão de teste	15 Bar
Pressão de trabalho N.F	7 Bar
Pressão de trabalho N.A	6 Bar
Temp. de trabalho	-5 ~ 80°C (Sem Congelamento)
Voltagem admissível	AC: -20% ~ + 10% da tensão nominal
	DC: -15% ~ +10% da tensão nominal
Proteção	IP65

Material do Corpo	Vedação	Fluídos
Latão	NBR	Ar (seco), água quente (60°C), óleos minerais, GLP.
	Viton (FPM)	Ar (seco), óleos a alta temperatura (90°C), solventes, fluidos de silicone, GLP, GNV, lubrificantes à base de Di-Ester, (Vapor Máx. 90 °C), água ambiente, água quente (90°C), argônio, álcool etílico, percloroetileno, hélio, nafta.
Inox 316	NBR	Ar (seco), água quente (60°C), óleos minerais, GLP.
	Viton (FPM)	Ar (seco), óleos a alta temperatura, solventes, fluidos de silicone, GLP, GNV, lubrificantes à base de Di-Ester, (Vapor Máx. 90 °C), água ambiente, água quente (90°C), argônio, álcool etílico,

Codificação

V 2 - [ ] [ ] - [ ] [ ] - [ ] D - [ ] - [ ]

Posição	
Normal Fechada	
F	
Normal Aberta	
A	

Rosca	
06	1/8"
08	1/4"
10	3/8"
15	1/2"
20	3/4"
25	1"
40	1.1/2"
50	2"

Material do Corpo	
L	Latão
I	Inox 316

Vedação	
N	NBR
V	Viton (90°C)

Tensão	
24	24Vcc
110	110Vca
220	220Vca

Conector DIN

Certificado INMETRO Bobina EX	
-	Não incluso
I	Com Certificado

EX	BOBINA À PROVA DE EXPLOSÃO Disponível para tamanhos de 1/8" à 1"

Exemplo: V2-F08-LN-24D
V2-A25-IV-110D

Kit Reparo

KR - V2 - [ ] - [ ]

KR: Kit de Reparo
V2: Válvula V2

Material da Vedação	
N	NBR
V	Viton (90°C)

Rosca da Válvula	
06	1/8"
08	1/4"
10	3/8"
15	1/2"
20	3/4"
25	1"
40	1.1/2"
50	2"

Exemplo: KR-V2V-20
KR-V2N-50

Válvula Normal Fechada

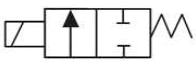

Rosca	Orifício (mm)	CV	Mín. Pressão (Bar)	Máx. Pressão (Bar)	Máx. Temperatura (°C)	
					NBR	Viton
1/8"	3	0.23	0	7	60°	90°
1/4"	3	1.47	0			
3/8"	10.5	1.68	0			
1/2"	13	4.5	0.5			
3/4"	20	7.6	0.5			
1"	25	12	0.5			
1.1/2"	40	30	0.5			
2"	50	48	0.5			

Válvula Normal Aberta

Rosca	Orifício (mm)	CV	Mín. Pressão (Bar)	Máx. Pressão (Bar)	Máx. Temperatura (°C)	
					NBR	Viton
1/8"	2.5	0.2	0	12	60°	90°
1/4"	3	0.25	0	12		
3/8"	13	4.5	0.5	8		
1/2"	13	4.5	0.5	8		
3/4"	20	7.6	0.5	8		
1"	25	12	0.5	8		
1.1/2"	40	30	0.5	8		
2"	50	48	0.5	8		

• Bobina Aplicável para Rosca de 1/8" e 1/4"

B - V2 - F08 - [ ]

Bobina com Conector DIN

Tensão	
12D	12Vcc
24D	24Vcc
110D	110Vca
220D	220Vca

Exemplo: B-V2-F08-12D / B-V2-F08-110D

Potência	AC15VA | DC12W
Classe de Isolamento	F H
Tipo de Conector	DIN43650A
Aplicação	PNEUMÁTICA

Dimensional

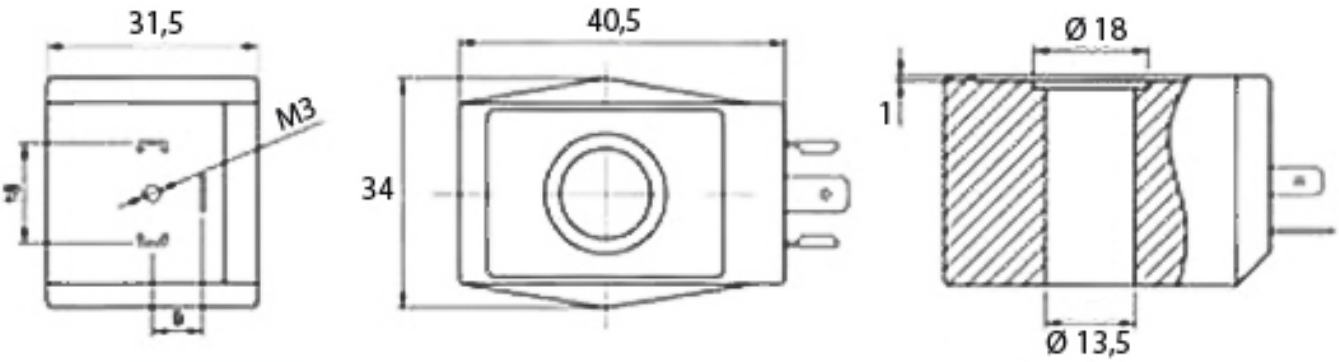

• Bobina Aplicável para Rosca de 3/8", 1/2", 3/4" e 1"

B - V2 - F10 - [ ]

Bobina com Conector DIN

Tensão	
12D	12Vcc
24D	24Vcc
110D	110Vca
220D	220Vca

Exemplo: B-V2-F10-24D / B-V2-F10-110D

Potência	AC26VA | DC18W
Classe de Isolamento	F H
Tipo de Conector	DIN43650A
Aplicação	PNEUMÁTICA

Corrente: 12Vcc = 1.5a 110Vca = 0.16a
24Vcc = 0.75a 220Vca = 0.08a

Dimensional

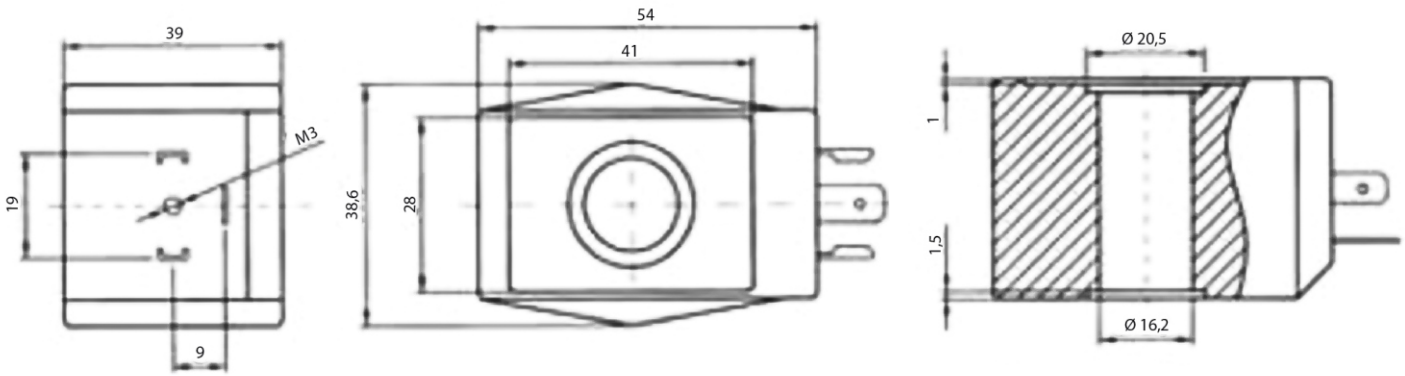

• Bobina Aplicável para Rosca de 1.1/2" e 2"

B - V2 - [ ] - [ ]

Bobina com Conector DIN

Rosca	
F40	1.1/2"
F50	2"

Tensão	
12D	12Vcc
24D	24Vcc
110D	110Vca
220D	220Vca

Exemplo: B-V2-F40-24D / B-V2-F50-110D

Potência	AC28VA | DC24W
Classe de Isolamento	H
Tipo de Conector	DIN43650A
Aplicação	PNEUMÁTICA

Dimensional

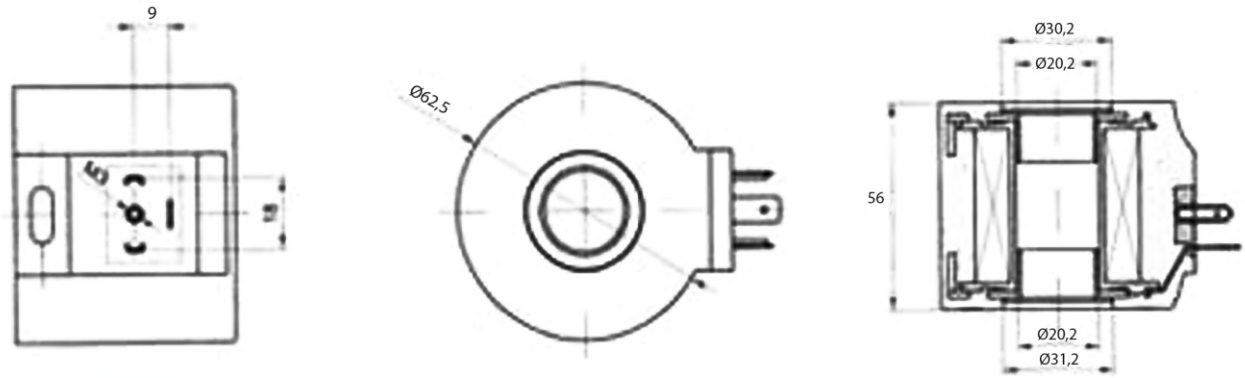

• Bobina à Prova de Explosão - Série EX

B - V2 - [ ] - [ ] - EX - [ ]

Bobina com Conector DIN

Rosca	
F08	1/8", 1/4"
F10	3/8", 1/2" 3/4", 1"

Tensão	
12D	12Vcc
24D	24Vcc
110D	110Vca
220D	220Vca

Certificação INMETRO	
-	Não incluso
I	Com certificado

Potência	AC18VA | DC17W
Grau de Proteção	Ex mb I Mb Ex mb II T4 Gb DIP A20 TA T4
Conector	tipo Cabo
Certificação	CNEx13.1598X
Ø / Altura	Ø16mm / 42mm

Dimensional

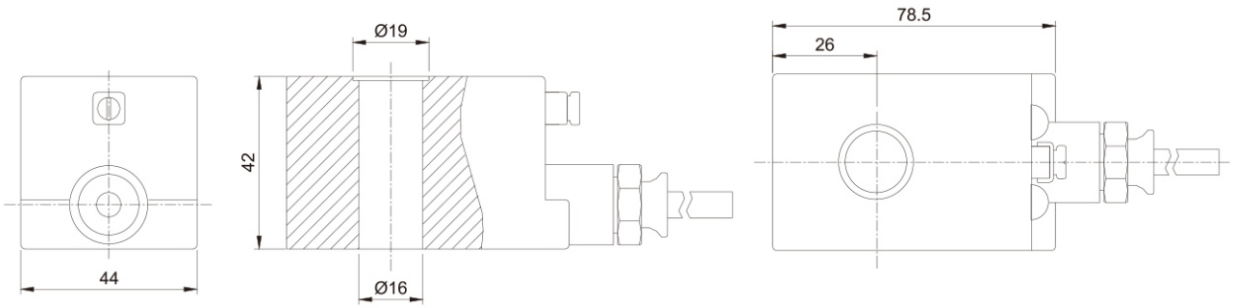

Dimensional

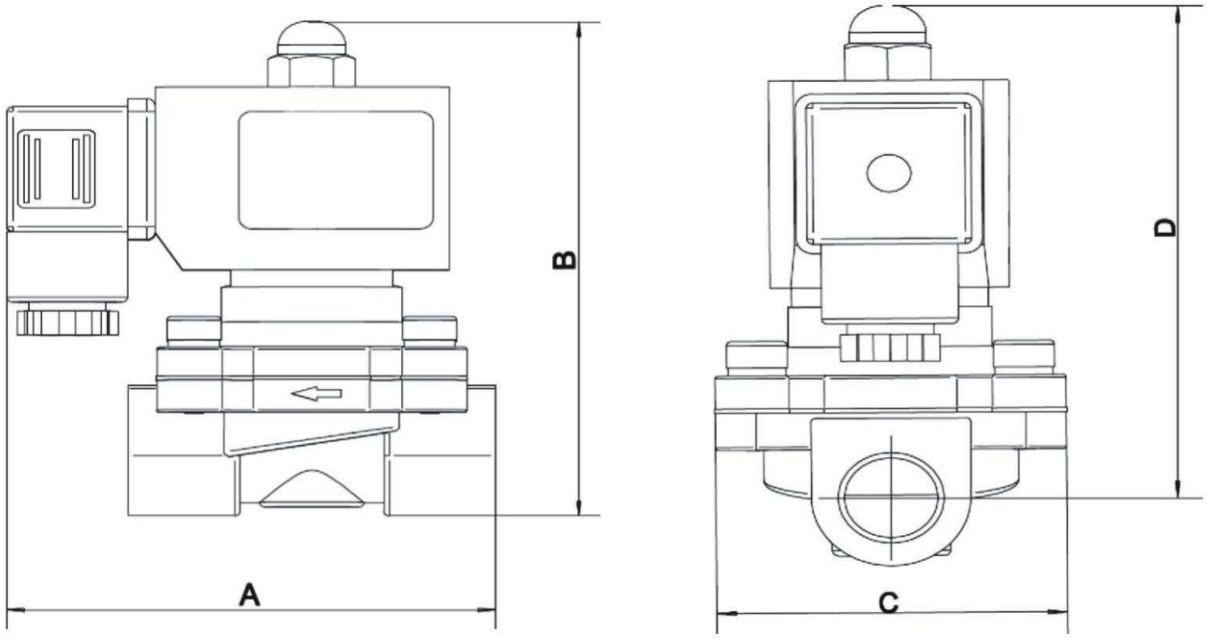

Roscas	A	B	C	D
1/8"	80	93.3	34	79
1/4"	80	93.3	34	79
3/8"	80	93.3	34	79
1/2"	103	106	49	92
3/4"	107	112	58	96
1"	127	125	70	102
1.1/2"	127	165	93	140
2"	165	193	121	158

Precauções

- A GHPC do Brasil não se responsabiliza pelo uso indevido, mau uso, do equipamento.
- A utilização de máquinas e equipamentos pneumáticos deve ser feita apenas por profissionais qualificados.
- Não exceder as especificações descritas no catálogo, afim de evitar danos à integridade física do produto e/ou operador.
- Garantir o total cuidado no manuseio e instalação do produto afim de evitar choques e/ou quedas à peça.
  Caso venha acontecer, mesmo que aparentemente intacto, poderá ter causado danos à sua função.
- Garantir total limpeza dos tubos e conexões antes de serem conectados ao produto.
- Lubrificação NÃO NECESSÁRIA, independente do meio em que a peça esteja sendo utilizada. (Ex.: Poeira, foligens, etc.)