CAT085-00

Catálogo Técnico

Válvula Manual Miniatura Metálica

3/2vias ou 5/2vias

Série VMM

GHPC®
Tecnologia em Produtos Pneumáticos

Vantagens

- Válvula de processo 2/2 vias normal fechada ou normal aberta
- Roscas de 1/8" à 2"
- Em Inox ou Latão
- Tensões de 24Vcc, 110Vca e 220Vca.

Características Técnicas

Fluído	Ar Comprimido
Rosca	M5, 1/8"
Área de Secção	5.5 mm²
Pressão de trabalho	0 ~ 8 Bar
Pressão de teste	13 Bar
Temp. de trabalho	0°C ~ 60°C
Lubrificação	Óleo de turbina classe 1 - (ISO VG32)

Codificação

V M M [ ] **- 01 -** [ ]

Vias	
3	3/2 vias
5	5/2 vias

Rosca	
01	1/8"

Modelos de Acionamento	
00M	Pino Miniatura
00	Pino
01M	Botão Seletor 2 Posições Miniatura
01	Botão Seletor 2 Posições
02	Rolete

Exemplo: VMM3-01-02 | VMM3-01-00M | VMM5-01-01

Dimensional

• VMM3-01-00M

3/2 Vias - Pino

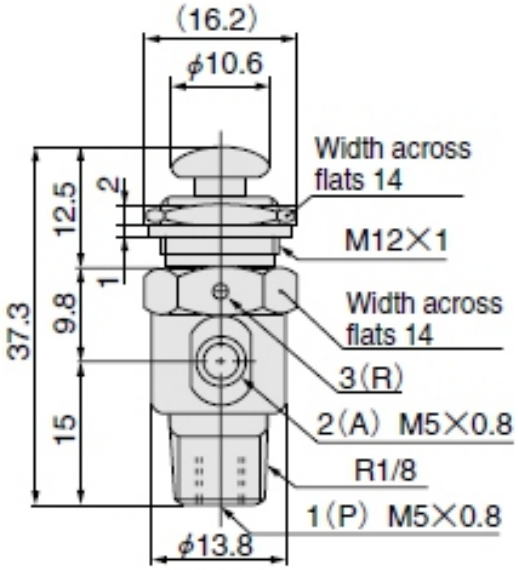

• VMM3-01-01M

3/2 Vias - Botão Seletor 2 Posições

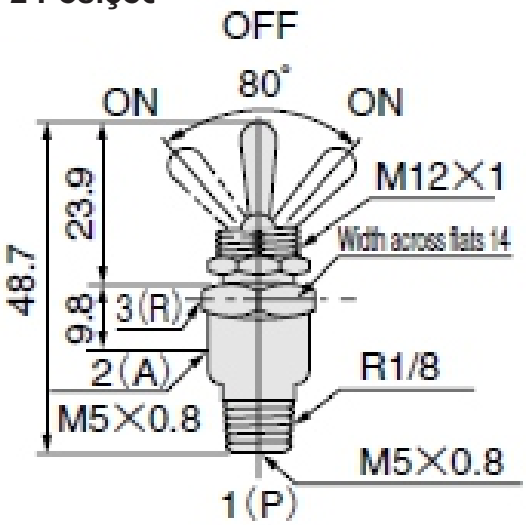

Dimensional

• VMM3-01-00 3/2 Vias - Pino

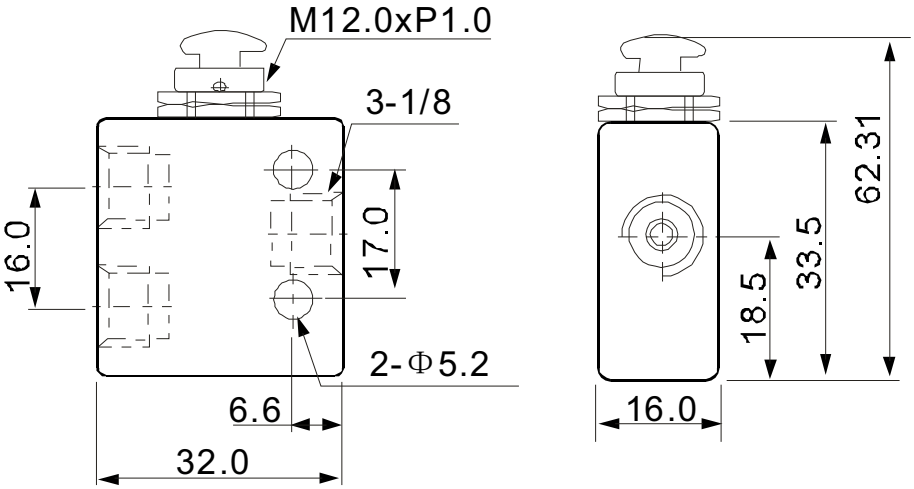

•VMM5-01-00 5/2 Vias - Pino

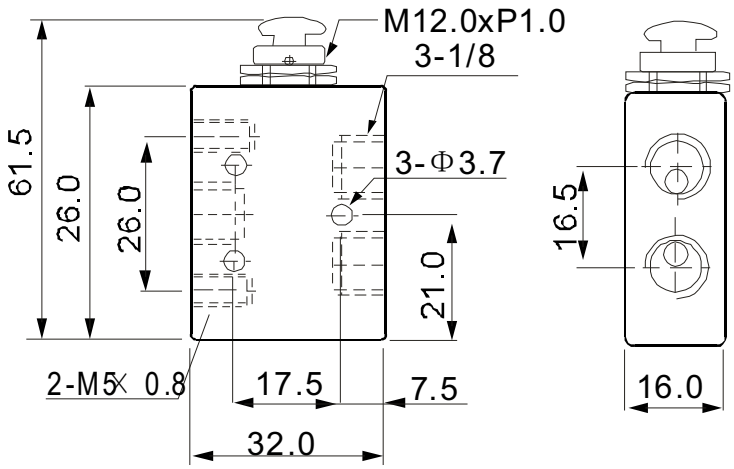

Dimensional

• VMM3-01-01 3/2 Vias - Botão Seletor 2 Posições

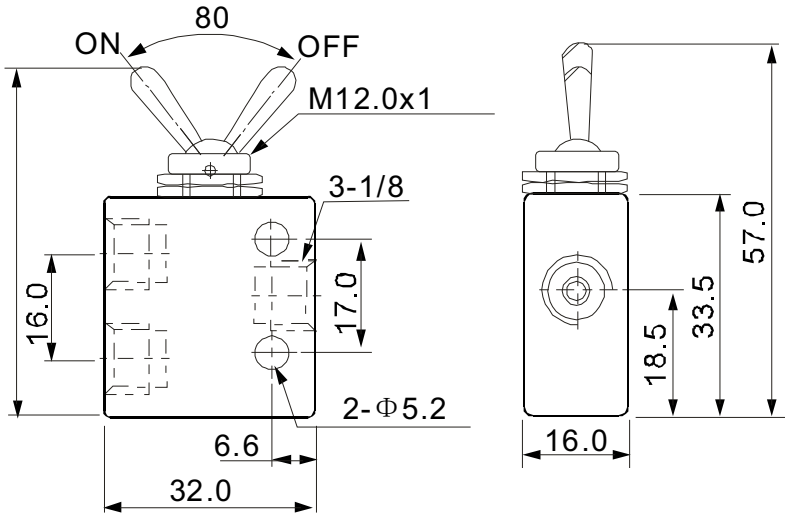

•VMM5-01-01 5/2 Vias - Botão Seletor 2 Posições

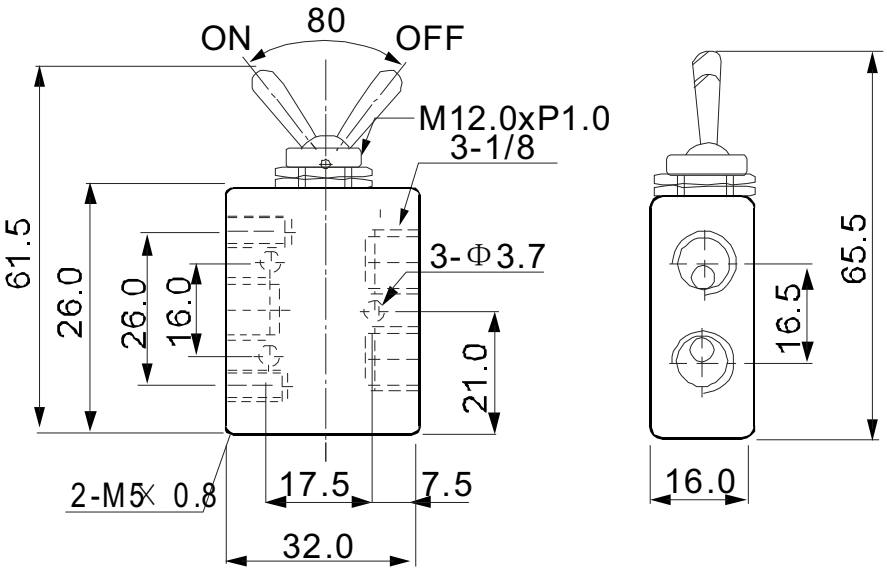

Dimensional

• VMM3-01-02 3/2 Vias - Rolete

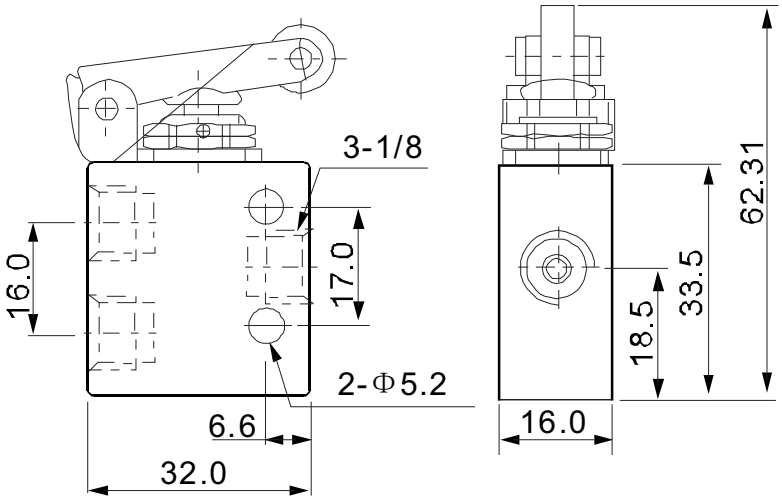

•VMM5-01-01 5/2 Vias - Rolete

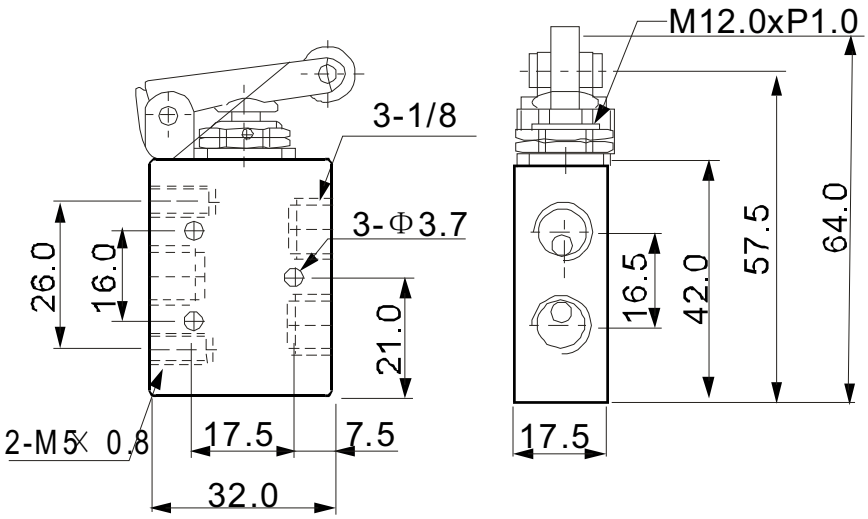

Precauções

- A GHPC do Brasil não se responsabiliza pelo uso indevido, mau uso, do equipamento.
- A utilização de máquinas e equipamentos pneumáticos deve ser feita apenas por profissionais qualificados.
- Não exceder as especificações descritas no catálogo, afim de evitar danos à integridade física do produto e/ou operador.
- Garantir o total cuidado no manuseio e instalação do produto afim de evitar choques e/ou quedas à peça.
  Caso venha acontecer, mesmo que aparentemente intacto, poderá ter causado danos à sua função.
- Garantir total limpeza dos tubos e conexões antes de serem conectados ao produto.
- Lubrificação NÃO NECESSÁRIA, independente do meio em que a peça esteja sendo utilizada. (Ex.: Poeira, foligens, etc.)