Catálogo Técnico

Elemento Lógico OU

Série OU

GHPC®
Tecnologia em Produtos Pneumáticos

Vantagens

- Compacto
- Robusto
- Disponível para conexão Tubo e Rosca

Características Técnicas

Modelo	L-OU-01	L-OU-C04
Conexão	1/8"	Ø 4mm
Fluído	Ar Comprimido	
Material do corpo	Alumínio	
Pressão de trabalho	0 ~ 10 Bar	
Temp. de trabalho	0° ~ 60°C	

Codificação

L - OU - □

Conex. Rosca	
01	1/8"

Conex. Tubo	
C04	Ø4 mm

Simbologia

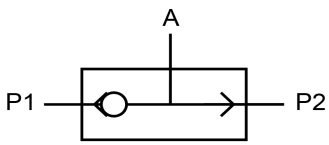

Dimensional

• Conexão Rosca

Modelo	A	B	C
L-OU-01	7	16	G1/8"

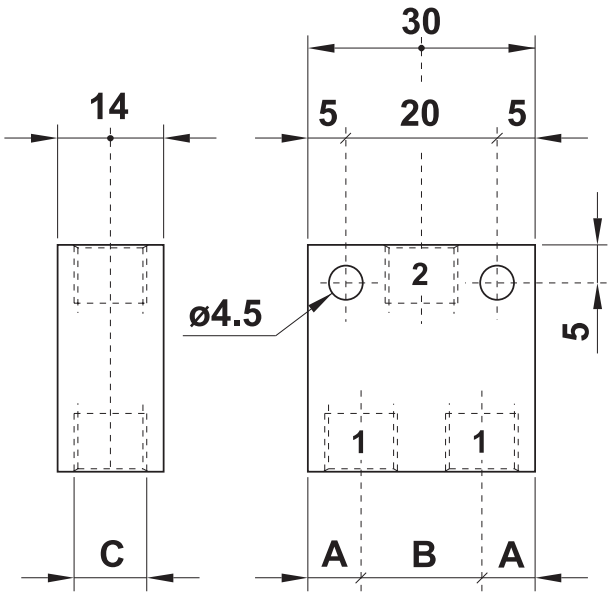

• Conexão Tubo - L-OU-C04

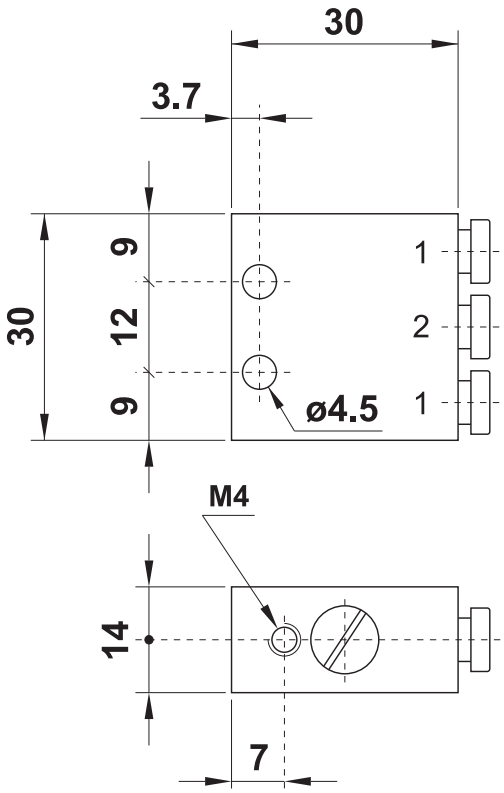

Precauções

• A GHPC do Brasil não se responsabiliza pelo uso indevido, mau uso, do equipamento.

• A utilização de máquinas e equipamentos pneumáticos deve ser feita apenas por profissionais qualificados.

• Não exceder as especificações descritas no catálogo, afim de evitar danos à integridade física do produto e/ou operador.

• Garantir o total cuidado no manuseio e instalação do produto afim de evitar choques e/ou quedas à peça.
Caso venha acontecer, mesmo que aparentemente intacto, poderá ter causado danos à sua função.

• Garantir total limpeza dos tubos e conexões antes de serem conectados ao produto.

• Lubrificação NÃO NECESSÁRIA, independente do meio em que a peça esteja sendo utilizada. (Ex.: Poeira, foligens, etc.)